STEP4

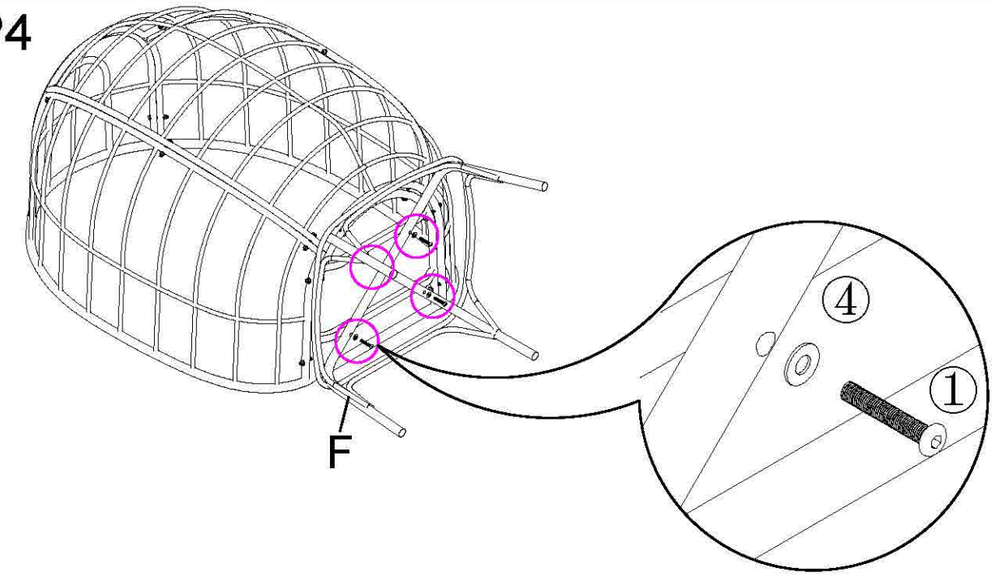

STEP5

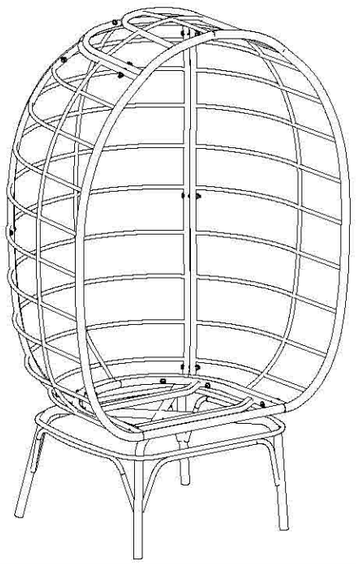

STEP6

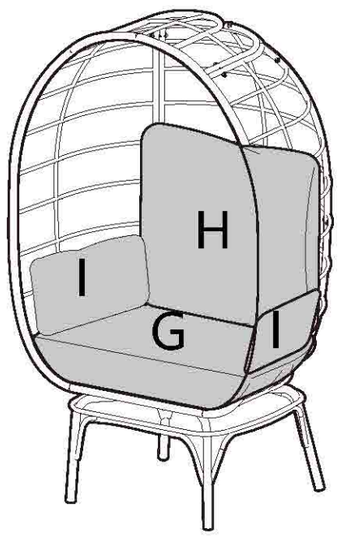

Assembly instruction

VALENTINA EGG CHAIR（122344）

Assembly instruction

VALENTINA EGG CHAIR（122344）

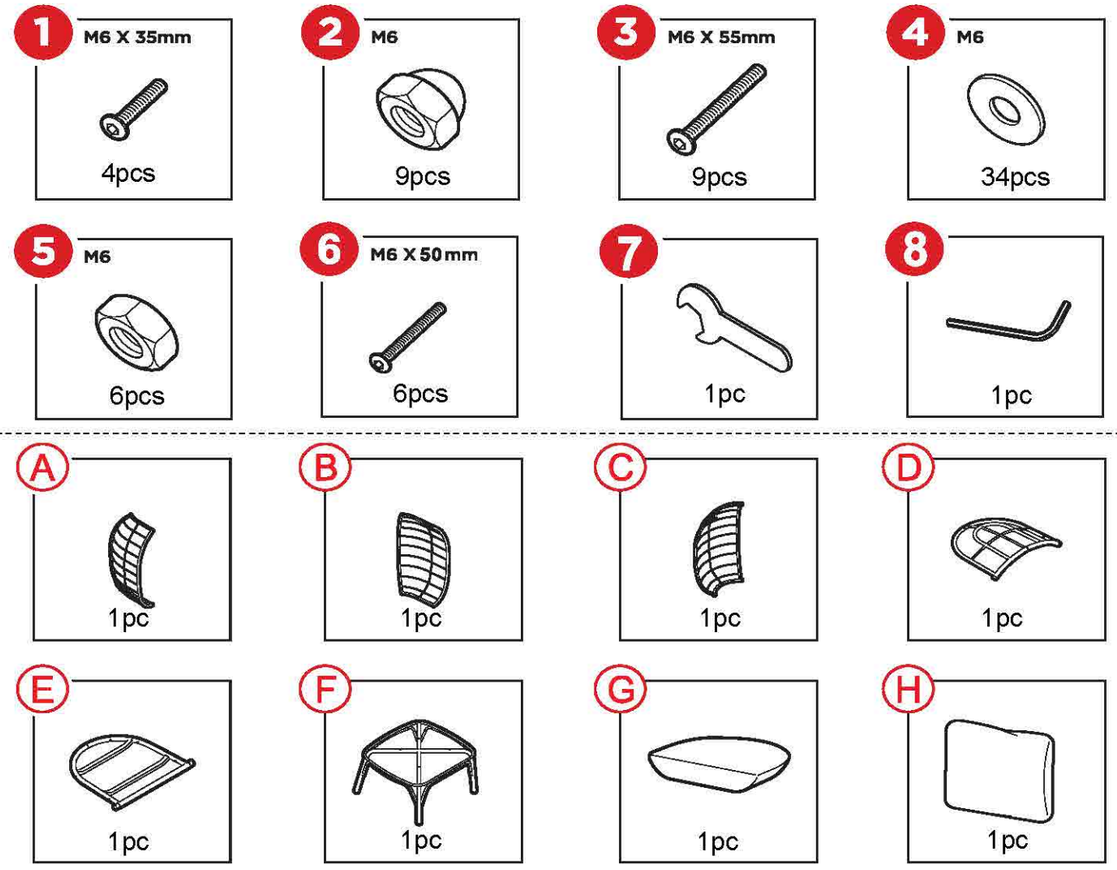

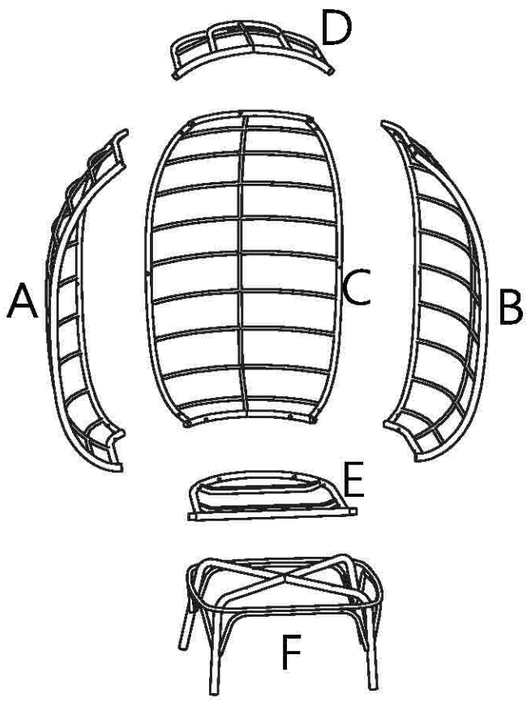

STEP1

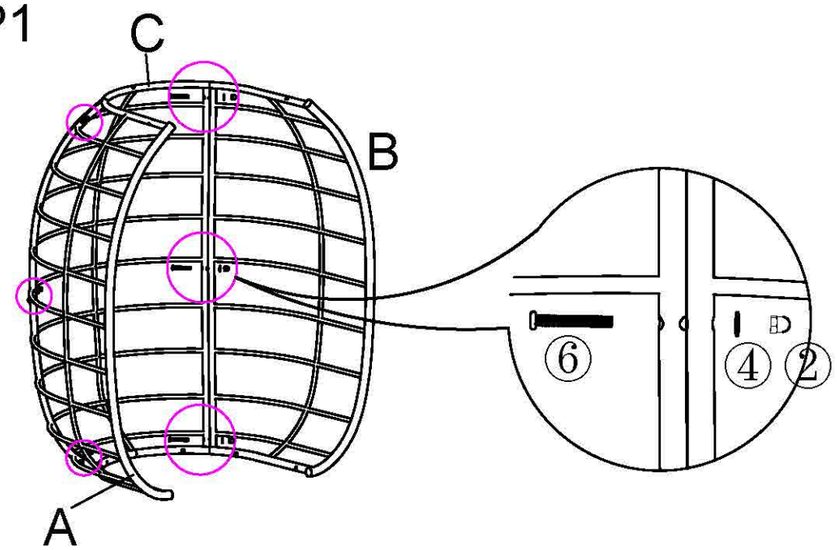

STEP2

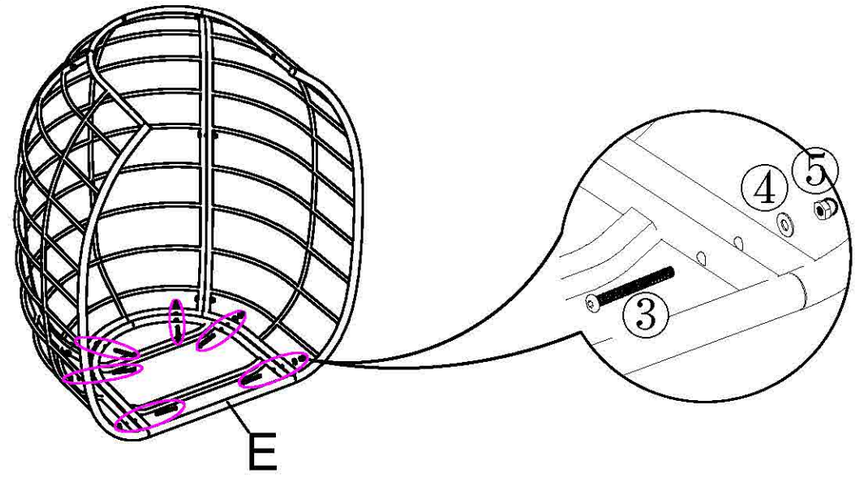
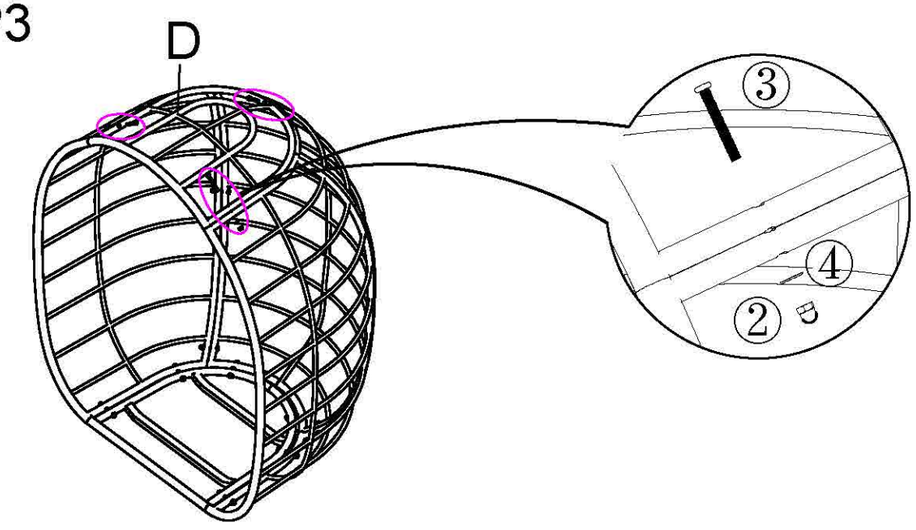
STEP3